SEGMENT A –wyk. x2

1:100

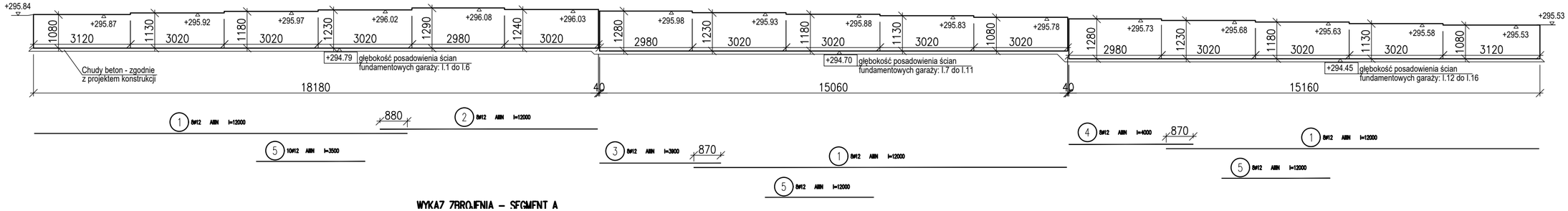

WYKAZ ZBROJENIA – SEGMENT A

Ława h=108cm

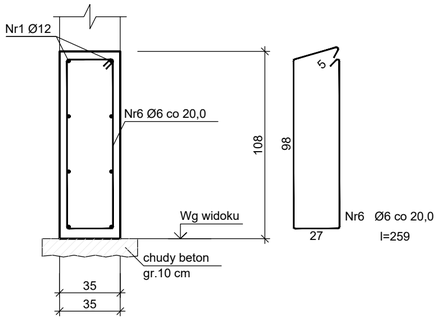

Ława h=113cm

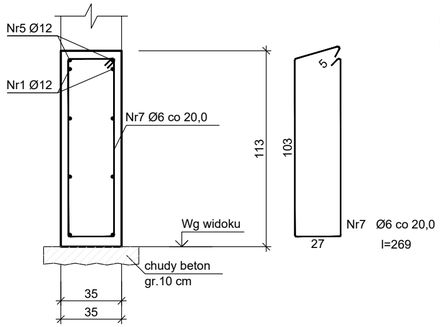

Ława h=118cm

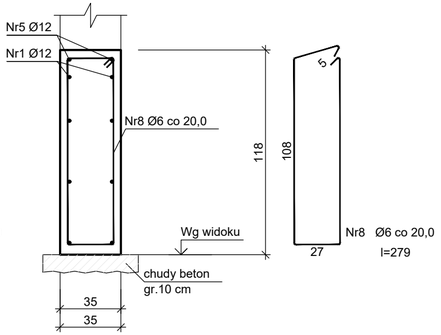

Ława h=123cm

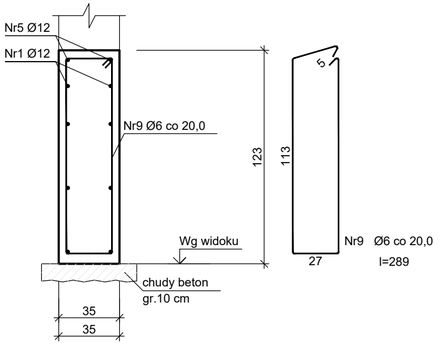

Ława h=124cm

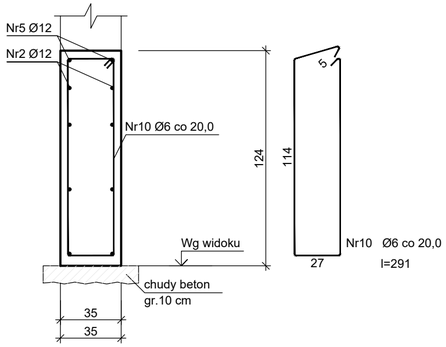

Ława h=128/129cm

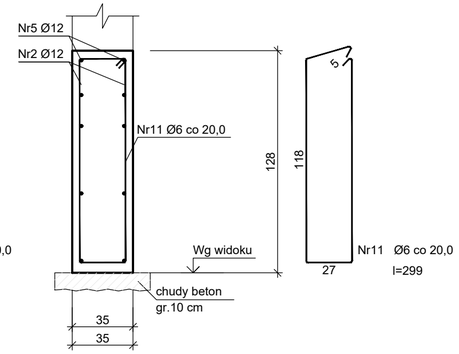

WYKAZ ZBROJENIA – SEGMENT A

A – wyk. 2x

Poz.	Ilość	Średnica [mm]	Długość [mm]	Długość całk. [m] AIIIN ø6	Długość całk. [m] AIIIN ø12
1	24	12	12000		288.00
2	8	12	12000		96.00
3	8	12	3900		31.20
4	8	12	4000		32.00
5	26	12	3500		91.00
6	50	6	2590	129.50	
7	50	6	2690	134.50	
8	50	6	2790	139.50	
9	50	6	2890	144.50	
10	17	6	2910	49.47	
11	50	6	2990	149.50	
Długość całkowita wg średnic			**[m]**	746.97	538.20
Masa jednostkowa pręta			**[kg/m]**	0.22	0.89
Masa prętów wg średnic			**[kg]**	165.79	477.82
Masa prętów wg klas stali			**[kg]**	643.6	
Masa całkowita dla 1 elementu			**[kg]**	**644**	

A – wyk. 2x **1287 [kg]**

wykonawca:	"MONKA-Milena Pudło" ul. Moniuszki 3/8, 41-605 Świętochłowice NIP: 6412355916, REGON: 367949010 e-mail: appa@appa.biz.pl		
lokalizacja:	41-712 Ruda Śląska, ul. Ratowników, dz. nr 3689/218, 3496/218		
faza projektu:	PROJEKT BUDOWLANY WYKONAWCZY		
nazwa projektu:	Budowa zespołu garaży wraz z zagospodarowaniem terenu, w tym: utwardzeniem nawierzchni, ukształtowaniem i uzbrojeniem terenu		
część projektu:	REWIZJA NR 1 - zmiana garaży na prefabrykowane żelbetowe		
nazwa rys.:	SEGMENT "A" - SZALUNEK I ZBOJENIE		REV 00
projektant konstr.:	mgr inż. Adrian Kucypera, upr. nr SLK/3255/PWOK/10		data: 08.2021
			skala: 1:25; 1:100
			nr rys. K1