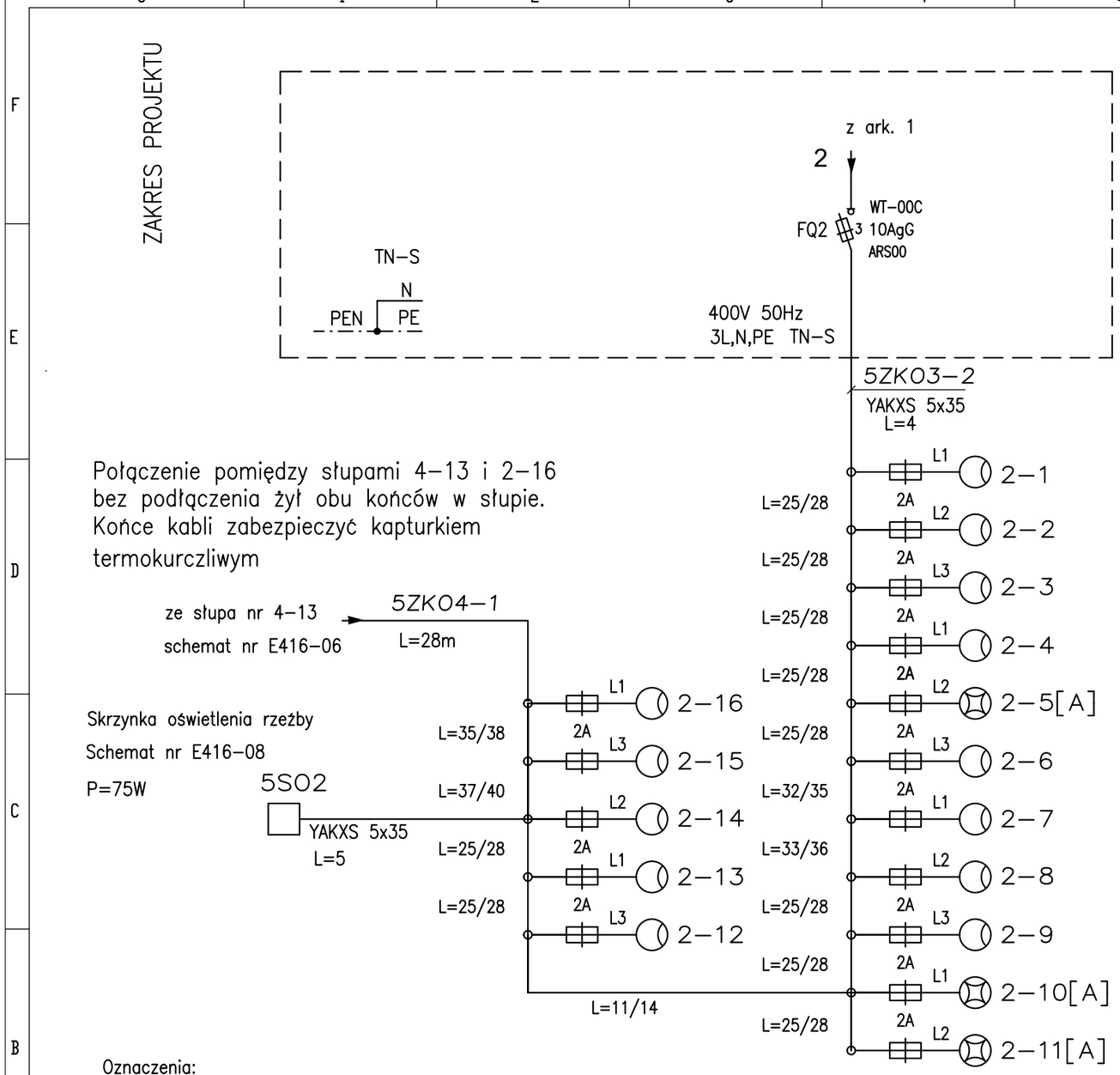

Zasilanie oświetlenia

Zadanie nr 5: Ogród sensoryczny w parku im.gen.Hallera

Dane elektroenergetyczne:

NAPIĘCIE ZASILANIA: 230/400V 50Hz
ZASILANIE Z SIECI: TN-C
INSTALACJA ODBIORCZA: TN-S
Pi: 2,15 kW
OCHRONA PRZY USZKODZENIU:
SAMOCZYNNE WYŁĄCZENIE ZASILANIA

Oznaczenia:

2-1 — Nr słupa
Oprawa LED 42W/12 diod

2-5[A] — Nr słupa
Oprawa LED 42W/16 diod

2A — Złącze słupowe IZK
wkładka D01/E14-2A

L=25/28m — odległość pomiędzy słupami / długość kabla w m

OBWÓD NR 2
Oświetlenie ścieżki rowerowej -słupy oswietleniowe
$P_{(1-16)/2}$ =672W

PRACOWNIA 44STO sp. z o.o.
ul. Konarskiego 6/4 , 44-100 Gliwice
tel. 606 907 713, NIP: 631-266-70-42

Inwestycja:	TRAKT RUDZKI Rozwój zielonych przestrzeni Miasta Ruda Śląska
Inwestor:	Miasto Ruda Śląska z siedzibą Plac Jana Pawła II 6 41-709 Ruda Śląska reprezentowane przez MPGM TBS sp.z o.o.

ZADANIE nr 5: Ogród sensoryczny z fontanną na terenie parku im. gen. Hallera
Instalacje elektr. oświetlenia i słaboprądowe monitoringu punktowego

ZASILANIE INST. ELEKTR. OŚWIETL.-ZŁĄCZE 5ZKO3
SCHEMAT IDEOWY

Zespół projektowy:	Nr uprawnień:	Podpis:
Józef Broj	486/77	
Sprawdził:		
Branża: ELEKTRYCZNA	Faza: PW	Nr rys.: 3/3 E416-04
Skala:	Data: 2019.03	

A3