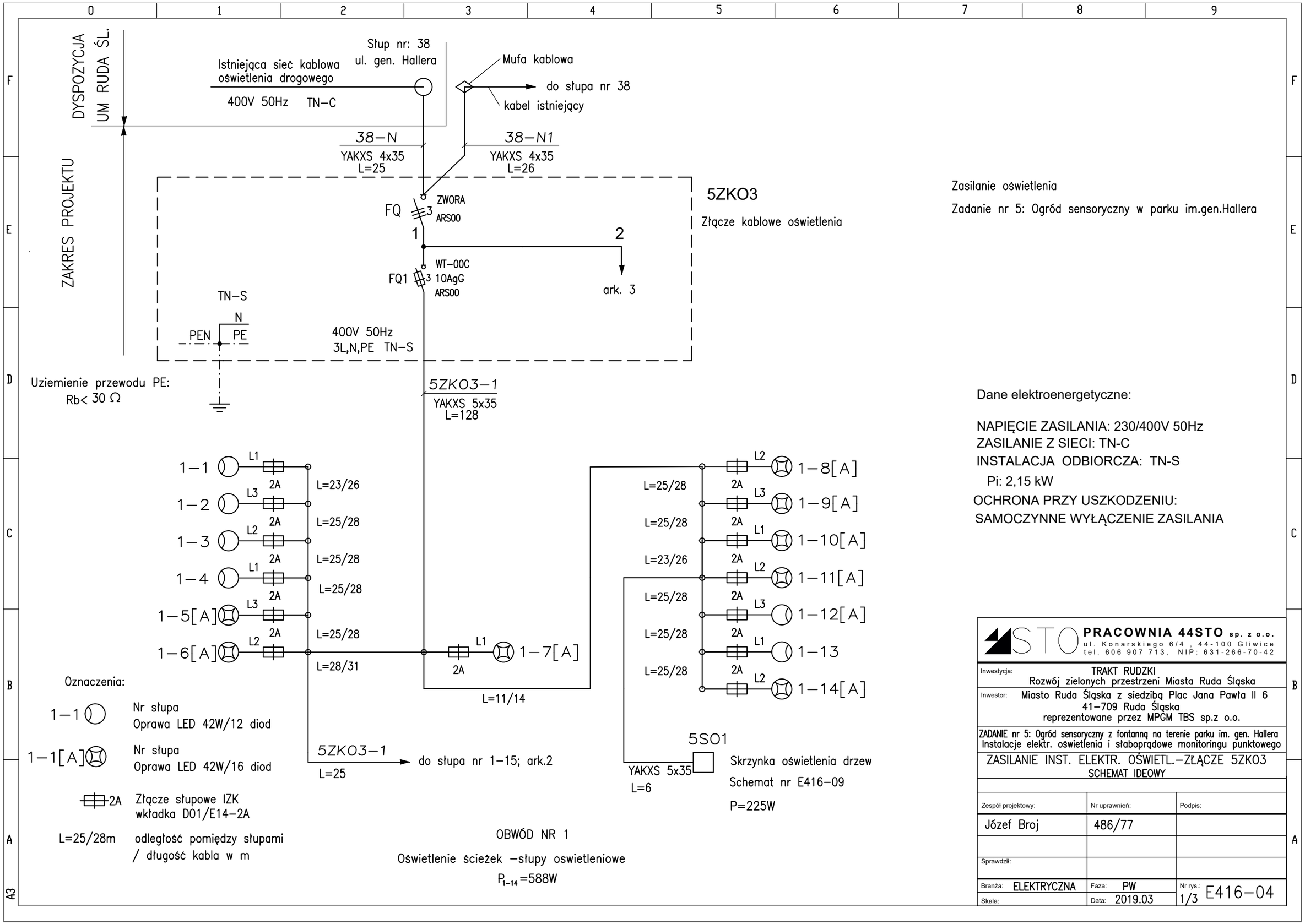

Zasilanie oświetlenia

Zadanie nr 5: Ogród sensoryczny w parku im.gen.Hallera

Dane elektroenergetyczne:

NAPIĘCIE ZASILANIA: 230/400V 50Hz
ZASILANIE Z SIECI: TN-C
INSTALACJA ODBIORCZA: TN-S
Pi: 2,15 kW
OCHRONA PRZY USZKODZENIU:
SAMOCZYNNE WYŁĄCZENIE ZASILANIA

PRACOWNIA 44STO sp. z o.o.
ul. Konarskiego 6/4, 44-100 Gliwice
tel. 606 907 713, NIP: 631-266-70-42

Inwestycja:	TRAKT RUDZKI Rozwój zielonych przestrzeni Miasta Ruda Śląska
Inwestor:	Miasto Ruda Śląska z siedzibą Plac Jana Pawła II 6 41-709 Ruda Śląska reprezentowane przez MPGM TBS sp.z o.o.
ZADANIE nr 5: Ogród sensoryczny z fontanną na terenie parku im. gen. Hallera Instalacje elektr. oświetlenia i słaboprądowe monitoringu punktowego	
ZASILANIE INST. ELEKTR. OŚWIETL.-ZŁĄCZE 5ZKO3 SCHEMAT IDEOWY	

Zespół projektowy:	Nr uprawnień:	Podpis:
Józef Broj	486/77	
Sprawdził:		
Branża: ELEKTRYCZNA	Faza: PW	Nr rys.: E416-04
Skala:	Data: 2019.03	1/3

A3