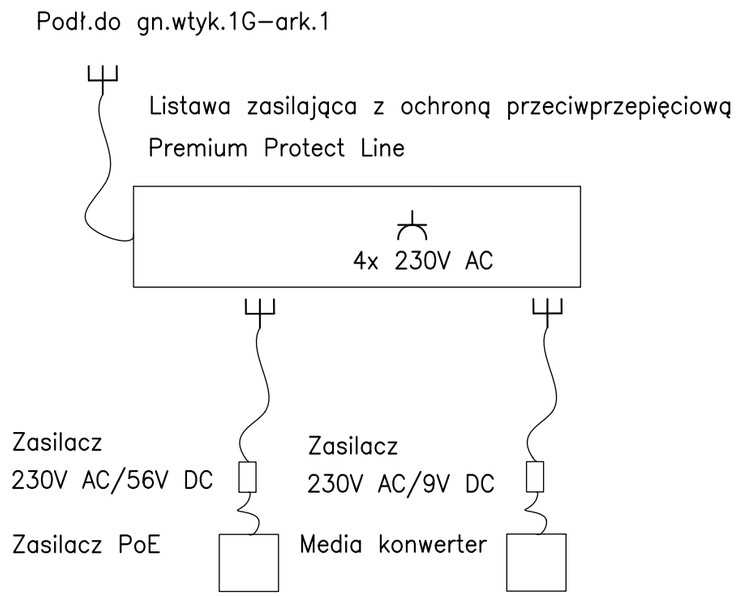

SYSTEM OCHRONY DODATKOWEJ:
SAMOCZYNNE WYŁĄCZENIE ZASILANIA

Nr obwodu	1
Nazwa odpływu	Zasilanie urządzeń monitoringu
	plac rekreacji
Moc [kW]	0,2

	Data	Nazwisko	Podpis
Projektow.	2019.03	Józef Broj	
Nr uprawnień:		486/77	
Sprawdz.			
Nr uprawnień:			

ROZDZIELNICA MONITORINGU 5RM

Schemat ideowy

STO

Inwestor: Miasto Ruda Śl. z siedzibą pl.Jana Pawła II 6.41–709 Ruda Śl.,reprezent.przez MPGM TBS sp.zo.o.

Dotyczy : TRAKT RUDZKI.
Rozwój zielonych przestrzeni Miasta Ruda Śląska
INSTALACJE ELEKTRYCZNE I SŁABOPRĄDOWE

Nr archiw. E416–10

Arkusz 2 / 2 Arkuszy

A3